T5 Electro Command Serien

T5.100 | T5.110 | T5.120

En ny traktorgeneration til fremtidsfokuserede landmænd.

Den nye T5 Electro Command sætter nye standarder for arbejde på kvægbrug, med malkekvæg og på blandede bedrifter. Den nye T5 Electro Command er resultatet af omfattende kundeundersøgelser, og det betyder, at du kan vælge den og være sikker på, at den passer til dit landbrug. Hvorfor? Fordi landmænd som dig selv har været med til at udvikle den.

T5 Electro Command. Konstrueret med vægt på alsidighed.

New Holland ved, at T5 Electro Command traktoren vil blive brugt til en lang række forskellige opgaver, og derfor er den designet til at kunne tilbyde maksimal alsidighed som standard. Det perfekte valg til arbejdet i marken, på landevejen, i bygninger eller på gårdspladsen, og perfekt til transport, kraftudtags-, lift- samt kommunale eller have-/parkopgaver. Electro Command™ transmissionen sikrer let og præcis justering af hastigheden i forhold til den aktuelle opgave. Med et stort udvalg af kraftudtagshastigheder, fritsynstag som standard samt front- og baglift har du fundet den perfekte landbrugspartner.

Electro Command model	Nominel hk	Akselafstand mm	Vægt kg
T5.100	99	2380	4550
T5.110	107	2380	4550
T5.120	117	2380	4550

T5 Electro Command Serien: 3 modeller, mange anvendelsesmuligheder

De tre modeller i den nye T5 Electro Command Serie er udviklet med en perfekt fordeling af effekten hen over seriens modeller. Basismaskinen T5.100 yder 99 hk stigende til 117 hk på top-modellen T5.120. Alt leveres i en kompakt ramme med et højt effekt-/vægtforhold, som gør T5 Electro Command højtydende og meget hurtig.

Ny T5 Electro Command. Multitasking bliver nemmere.

Den nye T5 Electro Command definerer standarden for arbejde på kvægbrug, med malkekvæg og på blandede bedrifter. Det iøjnefaldende New Holland design følger formgivningen på en T6 eller T7 traktor. De karakteristiske forlygter, New Hollands markante LED lygter og de aggressive ventilationsåbninger i hjelmen gør T5 Electro Command til en traktor, man lægger mærke til. Traktorens generelt kompakte mål og høje effekt-/vægtforhold gør T5 Electro Command egnet til alle landbrugsopgaver.

Ultimativ komfort. For første gang på T5 Electro Command Serien får du fordel af New Hollands anerkendte Terraglide™ forakselaffjedring, der giver en meget jævn kørsel, selv i det mest krævende terræn. Når dette kombineres med Comfort Ride™ kabineaffjedring, har du en traktor med en høj grad af luksus.

Overlegen effektivitet. Den kompakte T5 Electro Command er udstyret med den meget effektive FPT Industrial F5C motor med ECOBlue™ Compact HI-eSCR teknologi, der lever op til Tier 4B kravene. Den leverer øget ydelse med op til 24% mere drejningsmoment for endnu mere produktivitet.

Høj grad af alsidighed. Den nye frontlæsser med bred ramme er mere stabil, selv når man arbejder med meget tung last ved fuld rækkevidde. Det nye joystick i kabinen med knapper til styring af transmissionen, hvilket gør det let at skifte op og ned. Alt dette i en kompakt pakke: både standardmodeller og modeller med Comfort Ride™ kabineaffjedring har samme lave totalhøjde på 2,6 m.

Øget produktivitet. Den nye LED lygtepakke gør nat til dag, og man kan uden problemer arbejde hele døgnet rundt. Den nye 1000 ECO PTO indstilling får din produktivitet til at stige og dit brændstofforbrug til at falde. Den helt nye IntelliSteer® lite pakke med assisteret styring på en enkelt skærm.

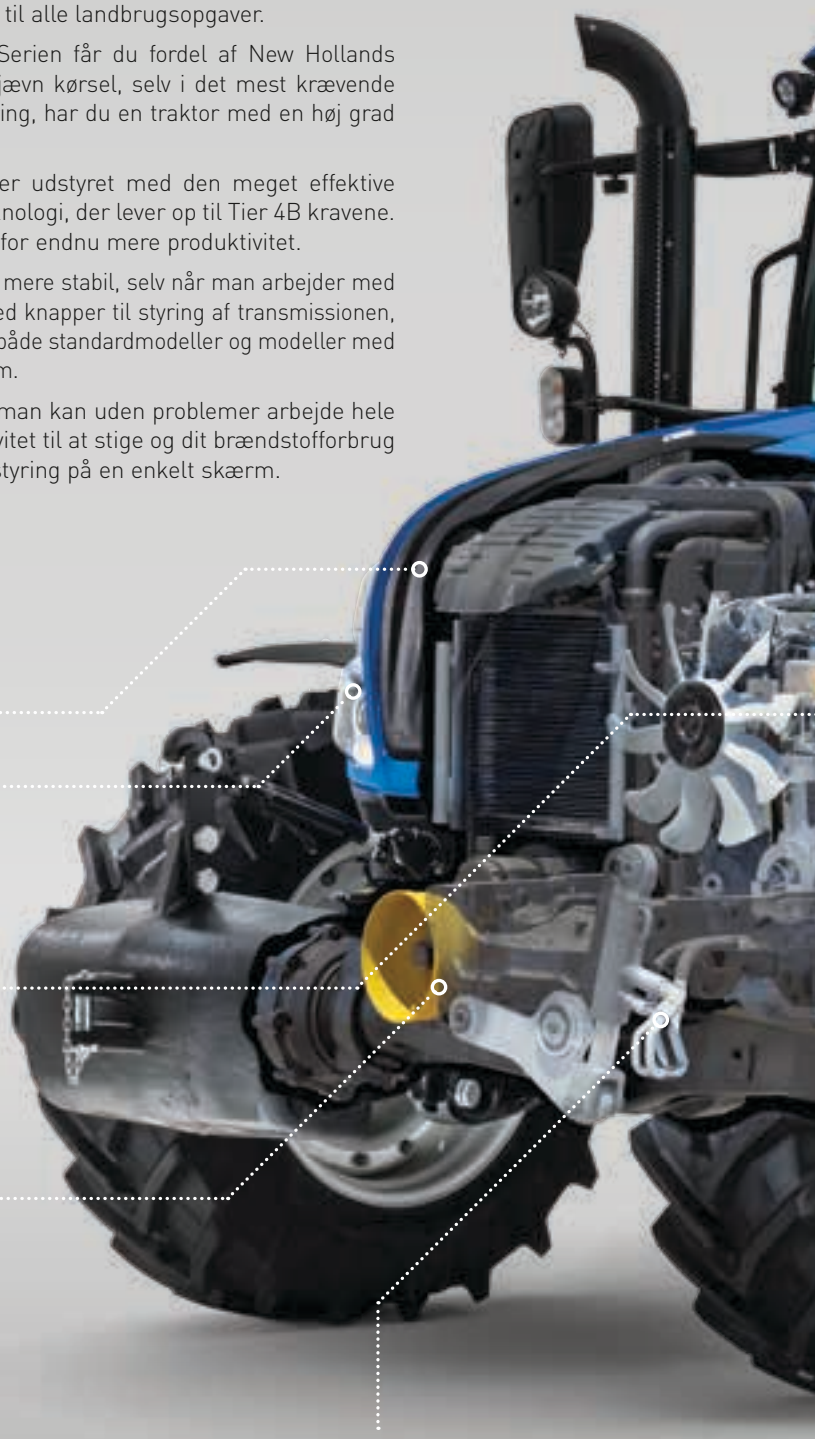

TRACTOR OF THE YEAR 2017
BEST UTILITY
WINNER
ISOBUS klasse II kompatibel
Fritsynstag
8 LED arbejdslygter som ekstraudstyr
IntelliSteer® lite styresystem
Avancerede sæder
Nyudviklet fjernventil
Ekstraudstyret Comfort Ride™ kabineaffjedring bibeholder standard traktorhøjde
Øget kapacitet på bagerste lift
Fabriksmonterede brede læsser-beslag
NEW HOLLAND
TM 800

En ny vision for kabinekomfort.

Deluxe VisionView™ kabinen er bygget op omkring føreren for optimal arbejdsglæde. Nyd det perfekte udsyn til alle sider. Altid. Hold skarpt øje med forskudte redskaber gennem de buede og oplukkelige sideruder. Ingen besværlige tilkoblinger: den ekstra store bagrude sikrer krystalklart overblik over liften. Ny placering af udstødningen gør det let at overskue vejen eller marken forude. Indstil det justerbare rat og instrumentpanel præcist efter dine behov. Og komforten er yderligere forbedret med Terraglide™ forakselaffjedringen og Comfort Ride™ kabineaffjedringen, der dæmper alle stød og vibrationer, selv under de mest krævende terrænforhold.

Hold altid skarpt øje med læsseren

Fritsynstaget er udviklet til at sikre perfekt udsyn til læsseren i maks. hæveposition, uden at man skal vride nakken af led, hvilket giver optimal komfort. Det meget tynde bånd mellem forruden og fritsynstaget giver det bedste udsyn i klassen og en højere produktivitet, når man arbejder med læsseren.

Musik til arbejdet

Din radio i fuld størrelse er let at betjene, og du kan hurtigt vælge din yndlingskanal, mens du kører. Til musikelskere kan der også leveres et ekstra MP3-stik og en separat holder.

Øjne i nakken

De teleskopiske sidespejle med justerbar topsektion er standard og giver det bedst mulige udsyn over vejen ved transport med høj hastighed. Den nederste, justerbare del er konstrueret således, at den effektivt modvirker blinde vinkler.

Endnu bedre air-condition holder dig kølig

Det helt nyudviklede air-condition har to blæsere for at sikre maksimal effekt i selv de varmeste somre og de koldeste vintre. Individuel justering af op til 10 dyser styrer luftstrømmen for optimal komfort eller hurtig afisning af forruden. Betjeningsenhederne på B-stolpen ligger godt i hånden, og man kan justere dem intuitivt under kørslen.

Command Arc: den ultimative ergonomiske arbejdsglæde.

Kabinens betjeningselementer er bygget op omkring landmanden. Hvordan? Fordi landmanden var i centrum i udviklingsfasen. Udviklet og afprøvet med de mest avancerede virtual reality teknikker og finpudset ved hjælp af vores virtuelle landmand med alle de vigtigste kontrolfunktioner samlet i Command Arc. Denne ergonomiske udformning betyder, at du kan udføre de mest hyppige funktioner uden at dreje kroppen, hvilket sikrer fremragende produktivitet og reduceret førertræthed.

Alle kontakter har baggrundsbelysning, som letter betjeningen, når det er mørkt. Denne funktion aktiveres automatisk, når man tænder arbejdslygterne.

Der kan leveres kørehastighedsafhængigt kraftudtag. Perfekt ved spredning af gylle eller vende græs. Beskyt dine redskaber og traktoren med soft-start kraftudtagsindstillingen. Det automatiske kraftudtag deaktiverer og genaktiverer kraftudtaget ved vending på forageren.

Op til tre fjernventiler og en fordeler aktiveres jævnt og ergonomisk med grebene.

Nye låse til fjernventil-grebene giver øget sikkerhed.

Command Arc knapper til op- og nedgearing gør det muligt at skifte gear med fingerspidserne.

Ergonomisk placeret primær gearstang og aktivering af parkeringsbremse.

Integrerede knapper til udkobling samt til gearskift op og ned giver øget produktivitet ved læsserarbejde.

Det mekaniske eller elektroniske joystick styrer op til fire midtermonterede fjernventiler, perfekt til nem betjening af en frontlæsser fra det komfortable førersæde.

Finjustér hastigheden med hastighedsregulatoren, der er nem at anvende.

De avancerede EDC betjeningsenheder er placeret ideelt for finjustering af sænkehastighed, højdebegrænsning, følsomhed og slip, hvilket giver ensartet jordbehandling og maksimalt træk.

IntelliView™
berøringsskærm.
PTO-kontakt for funktion
når fører ikke er i sædet.
Aktiver Terralock, og
den vil automatisk styre
valg af firehjulstræk og
differentialspærre.
Kontakt med tre
indstillinger af
Powershuttle
aggressivitet.
Vippekontakt til aktivering
af krybegear, som er
ekstraudstyr.
Brug funktionen styring
af motoromdrejningstal
til at forudindstille to
motoromdrejningstal.
Forreste og bagerste
kraftudtag startes og
stoppes korrekt og sikkert
med trykknapperne.

Gårdens bedste sæde.

New Holland giver dig klassens bedste udvalg af sæder med to forskellige modeller, så du har et bredt og omfattende udvalg. Alle sæder har forbedrede hynder. Disse mere faste og holdbare sædehynder giver en fantastisk komfort uanset terrænet.

Deluxe luftaffjedret sæde

Standardsædet har deluxe luftaffjedring, der kan indstilles præcist til den enkelte fører. Sædepuderne er betrukket med holdbart stof i dybblå farve, og det er nemt at finde alle betjeningselementerne, så man kan justere sædet nemt og hurtigt.

Auto Comfort™ sæde

Hvis du tilbringer mange arbejdstimer i traktoren, oplever du den blødeste kørsel nogensinde med det opvarmede semiaktive Auto Comfort™ sæde, monteret med et stort luftreservoir for at modvirke ujævnt terræn. Endvidere tilbydes der et passende passagersæde i fuld størrelse med sikkerhedssele.

Klart lys til mørke nætter.

Belysning foran traktoren, så produktiviteten ved natarbejde og den samlede sikkerhed øges, er noget New Holland prioriterer højt, og det opnås ved at overføre de sidste nye innovationer som f.eks. LED fra bilindustrien til landbrugets verden. De helt nye belysningspakker har op til 8 LED lygter. Disse lygter er klarere og mindre strømkrævende end de tilsvarende standardudgaver, og de giver et bredt belyst område med hvidt lys, der gør nat til dag. Fire taglygter bag og to foran sammen med to LED lygter på kabinegelænderet samt højtmonterede forlygter lyser vejen eller marken op, så du kan arbejde hele døgnet rundt. Der kan også fås standard halogenlygter.

Fuldt justerbare lygter

360º LED lygtepakken har justerbare lygter foran og bag på kabinen. LED lygterne er meget effektive med mere lys, større holdbarhed og mindre strømforbrug. LED positionslyset, der er ekstraudstyr, giver de velkendte New Holland lygter på motorhjelmen et mere moderne look. Der er endda kommet New Holland logo inde i lygteenheden.

Skræddersyede PLM® pakker.

Hos New Holland ved vi, at hver enkelt landmand har sine egne krav til automatisk styring, og derfor kan du vælge mellem tre forskellige løsninger til T5 Electro Command Serien. Basisversionen med manuel styring bruger en lysstråle, der er nem at følge, så du hele tiden kører korrekt ligeud, perfekt til gødningsspredning. EZ-Pilot™ systemet kan eftermonteres. Systemet har en servomotor og kan anvendes sammen med det separate FM-750 display, og dette er den perfekte løsning ved jordbehandling. Topmodellen med IntelliSteer® lite løsningen styres med den eksisterende IntelliView™ farveberøringsskærm, perfekt monteret i kabinen og med overlegen præcision, helt ned til 1,5 cm med anvendelse af et RTK-korrektionssignal. Standardvalget ved dyrkning af grøntsager med høj værdi.

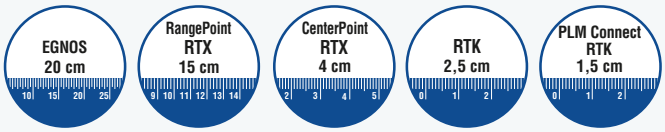

Høj præcision og gentagelsesnøjagtighed

New Holland tilbyder flere nøjagtighedsniveauer. Dette giver dig mulighed for at vælge den præcisionsgrad, der passer til dit behov og budget. Når du bruger RTK-korrektion med IntelliSteer®, har du sikker gentagelsesnøjagtighed fra år til år.

ISOBUS kompatibel

Alle modeller i T5 Electro Command Serien kan udstyres med ISOBUS II som ekstraudstyr. Hvad betyder det? Helt enkelt kan du anvende den ekstra IntelliView III monitor til betjening af ethvert ISOBUS kompatibelt monteret redskab på en enkelt skærm. Det er ren plug-and-play.

IntelliSteer® lite. Intelligent assisteret styring.

Den helt nye IntelliSteer® lite løsning anvendes som den almindelige IntelliSteer® med fuldt integreret automatisk styring og med høj fleksibilitet, da man hurtigt og nemt kan afmontere den og montere den i en anden maskine på gården. Perfekt under høsten, hvor du kan afmontere den fra din T5 Electro Command og montere den på din New Holland mejetærsker. Dette intuitive system styres med IntelliView™ farveberøringsskærmen i kabinen, og med det kan du stige ind og starte effektivt, med spor-til-spor gentagelsesnøjagtighed fra år til år helt ned til 1,5 cm med anvendelse af et RTK-korrektionssignal.

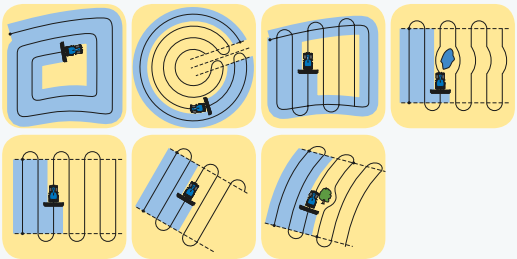

IntelliView™ - synlig intelligens

IntelliView™ farveberøringsskærmen kan bruges til at styre det automatiske styresystem IntelliSteer® lite, der er ekstraudstyr. IntelliView™-skærmene muliggør fingerspidsprogrammering af en lang række styrespor, fra kørsel ligeud A-B til de mest komplekse, tilpassede kurver. Du kan personalisere dine indstillinger enkelt og let og endvidere overføre data ved hjælp af PLM® Connect File Transfer og PLM® softwarepakker på din computer.

Det ukomplicerede håndfri dyrkningssystem

EZ-Pilot™ er en simpel håndfri løsning med assisteret styring til eftermontering. Rattet drejes for dig ved hjælp af et fuldt integreret styremodul, som du kontroller via det avancerede FM-750 display. For kunder, der søger den ultimative løsning til eftermontering, er Autopilot™ kompatibelt med T5 Electro Command traktorer.

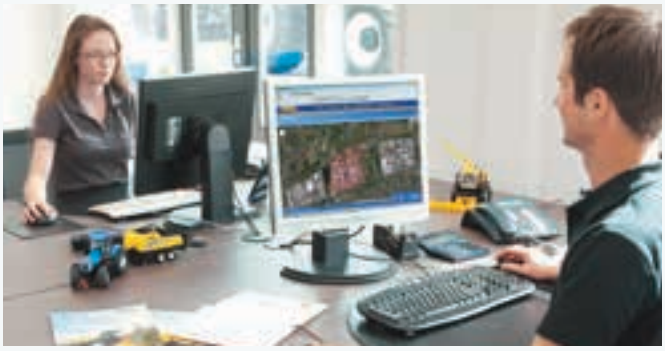

Telematik: styr din maskine hjemme fra kontoret

Med PLM® Connect kan du etablere forbindelse til din T5 Electro Command fra dit kontor ved hjælp af det mobile netværk. Du kan holde kontakten med dine maskiner til enhver tid, og du kan endog sende og modtage realtidsoplysninger, hvilket sparer tid og øger produktiviteten. Med PLM® Connect Essential startpakken får du de hyppigst benyttede funktioner eller opgradering til PLM® Connect Professional pakken, så du får fuld overvågning og kontrol af maskinen. Kort sagt vil PLM® Connect hjælpe dig med at reducere dine brændstofudgifter og forbedre administrationen af maskinpark og sikkerhed i en enkelt pakke.

Ren ydelse. Kontant produktivitet.

Hele T5 Electro Command Serien er monteret med 3,4 liter Common Rail F5C motorer, udviklet af FPT Industrial, som til fulde overholder de høje Tier 4B miljøkrav. De optimerede, stærke og utroligt lydsvage motorer udvikler mellem 99 - 117 hk og op til max. 491 Nm moment og har 24% mere drejningsmoment for sikker produktivitet. Og med et hk-til-vægt forhold på kun 38,9 kg/hk er T5 Electro Command din perfekte landbrugspartner. Hele T5 Electro Command Serien anvender ECOBlue™ Compact HI-eSCR og Cooled Exhaust Gas Recirculation (CEGR) for overholdelse af Tier 4B standarden. Dette er i fuld overensstemmelse med New Hollands Tier 4B Strategi, der bygger på anvendelse af Compact SCR and Low Rate EGR for mindre effektkrævende produkter med lavere krav til køling og hvor produkternes generelle dimensioner har afgørende betydning. Alt sammen med henblik på at opnå den fremragende effektivitet, du kan forvente af den førende producent på miljøområdet.

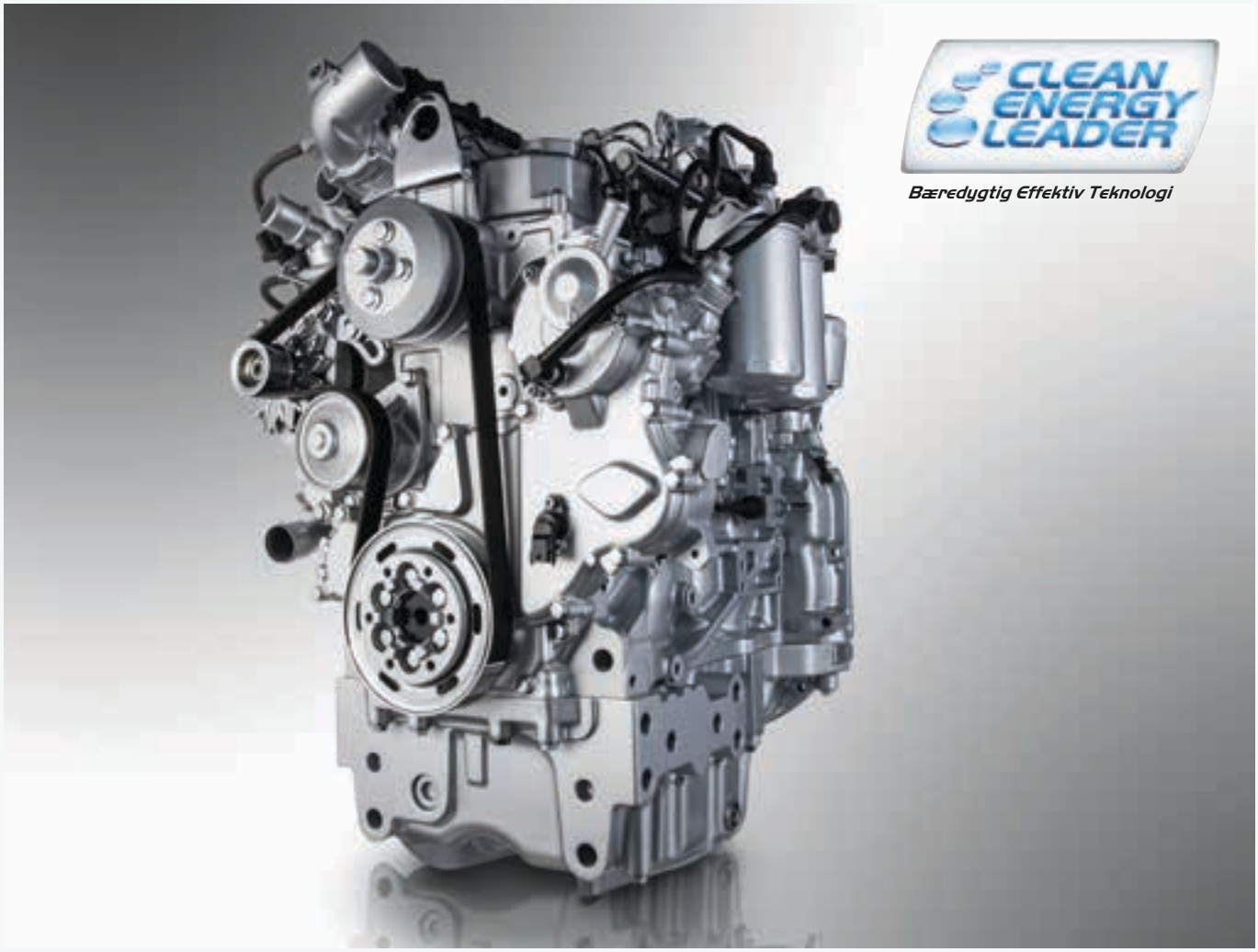

ECOBlue

Compact HI-eSCR

ECOBlue™ Compact HI-eSCR

Specielt designet til F5C motoren, har FPT industrial udviklet en kompakt version af deres HI-eSCR, en videreudvikling af det eksisterende ECOBlue™ SCR system. Her vil du få fordel af branchens højeste NOx konverteringseffektivitet. Dette multipatenterede system benytter en ny motorstyreenhed, der ikke kun styrer motoren, men også HI-eSCR efterbehandlingssystemet ved at kontrollere føde- og doseringsmodulerne. Ved hjælp af et separat system med lukket kredsløb overvåger det konstant NOx niveauerne i udstødningsgassen, så det sikres, at der indsprøjtes en præcis mængde AdBlue for at opnå NOx konvertering af mere end 95%, samtidig med at der sikres et lavt væskeforbrug.

Drevet af FPT Industrial

New Holland står ikke helt alene, når det drejer sig om Tier 4-teknologi. Virksomheden kan trække på erfaringen fra deres egen motorudviklingsspecialist: FPT Industrial.
Banebrydende: Common Rail teknologien blev udviklet af FPT Industrial på deres R&D excellence center i Arbon, Schweiz i 1980'erne og gjorde den offentlig tilgængelig i 1997 med Alfa Romeo 156. Og var den første producent, som introducerede den på landbrugsmaskiner i form af TS-A traktoren. Banebrydende. Altid.
Renere: for 6. år i træk har CNH Industrial ligget i toppen af Dow Jones Sustainability World og europæiske indeks for produktionsteknikbranchen. Renere. Overalt.
Gennemprøvet: siden 1995 har FPT Industrial været foregangsmænd inden for SCR-teknologien, og virksomheden har allerede produceret mere end 1 million SCR-motorer i løbet af de sidste 8 år til landbrugs-, entreprenør- og transportbranchen. Driftssikkerhed. Bekræftet.

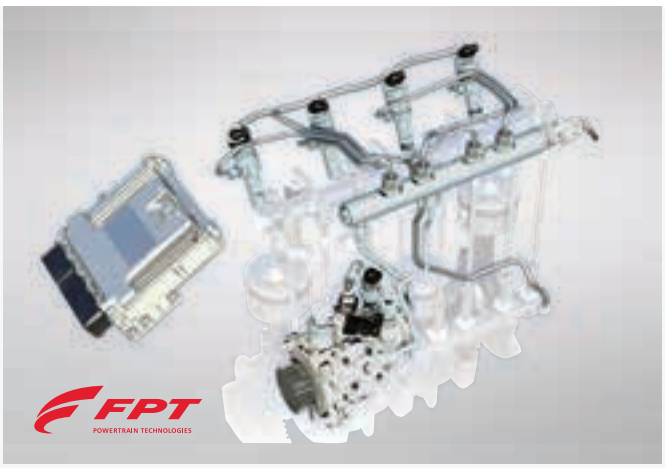

Mere arbejdstid, mindre tid brugt på vedligeholdelse

Et avancerede teknisk design stiller færre krav til vedligeholdelse. Alle T5 Electro Command modeller er omfattet af New Hollands brancheførende 600 timers serviceintervaller, og de kører alle på lettilgængeligt standard brændstof. Vælg New Holland for at spare penge, udnytte maskinen optimalt og samtidig beskytte miljøet.

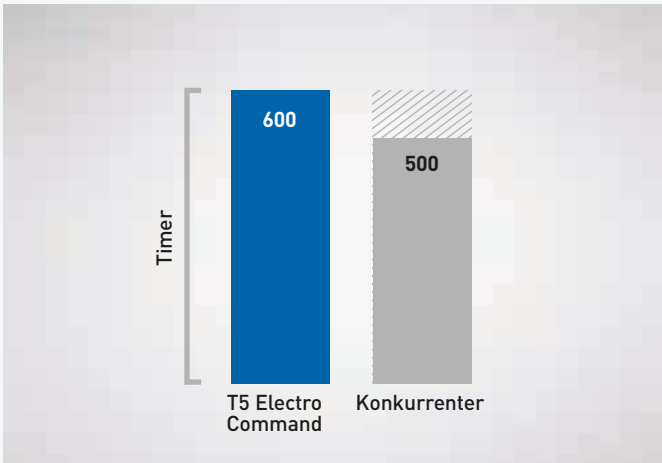

Fastholdelse af ydelse. Altid.

Hos New Holland er vi utrolig begejstrede for den hurtige reaktion. Kort sagt, som din F5C motor er udstyret med den nye Compact HI-eSCR, kan den reagere endnu hurtigere, når den placeres under belastning. Så når du transporterer fuldt lastede kornanhængere, og du kommer til en bakke, vil du kunne fastholde en konstant hastighed.

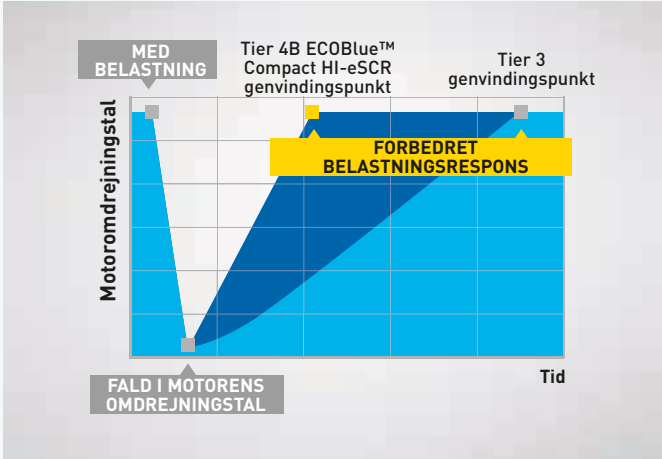

Simpel ESM. Fjerner besværet med gasregulering.

En alsidig traktor skal ubesværet kunne håndtere arbejde med kraftudtaget og krævende trækopgaver. Med styring af motoromdrejningstal (ESM) vil det avancerede system levere præcist den mængde brændstof til motoren, som er påkrævet for udsving i motorbelastningen, mens det ønskede motoromdrejningstal opretholdes. Der kan endvidere indstilles to forskellige motoromdrejningstal. Du kan let skifte mellem disse omdrejningstal med en knap på transmissionens styreenhed.

Semi-powershift teknologi.

Hos New Holland ved vi, at alle landmænd har forskellige behov, og at intelligent innovation også skal omfatte tilbud om gennemtestede løsninger, som forbedrer din effektivitet. Semi-powershift Electro Command™ transmissionen har koblingsfrit gearskift, der gør føreren mindre træt, og der skiftes automatisk gear med tilføjelsen af auto-tilstande, som er ekstraudstyr.

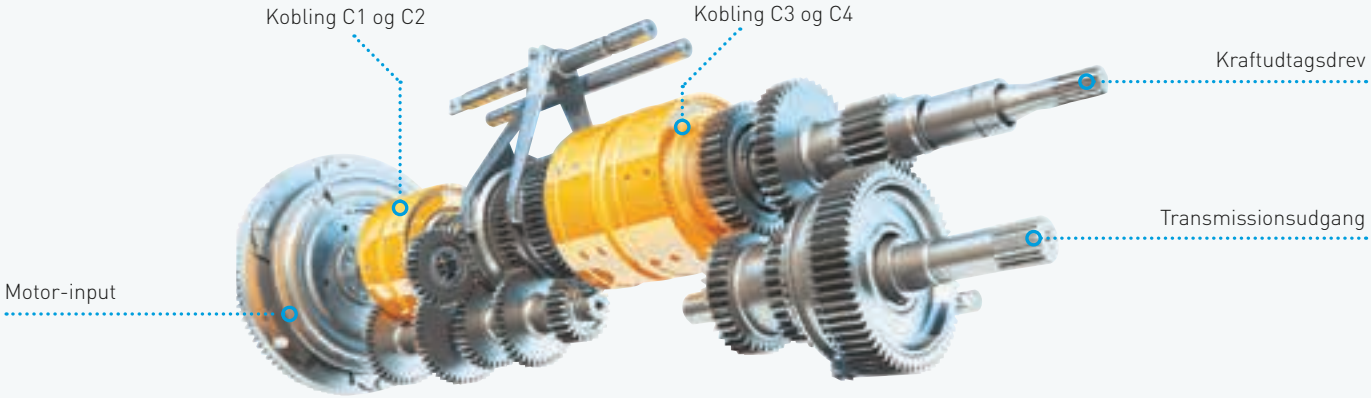

Electro Command™

Med Electro Command™, semi-powershift transmissionen kan du vælge otte gear med op/ned skifteknapperne på betjeningsgrebet. Den tredje knap bruges til områdeskift. Du kan også skifte op eller ned med de ergonomisk placerede knapper på Command Arc eller på det hydrauliske joystick, hvis monteret. Det valgte gear vises ved et hurtigt blik på det store geardisplay. Tophastigheden på 40 km/t opnås ved blot 1970 o/min. Resultatet? Din T5 Electro Command vil reducere dine brændstofomkostninger og samtidig mindske lydniveauet i kabinen.

Samarbejde: automatik, komfort og produktivitet

Automatisk transporttilstand forenkler gearskift og reducerer indgreb fra føreren ved arbejde på vej. Den vil endda opfange, hvis traktoren skubbes af en læsset anhænger. I det tilfælde vil den bibeholde det aktuelle gear for at opnå motorbremsning.
Auto Field styrer både motorens omdrejningstal og transmissionen for at optimere ydelse og økonomi ved arbejde med kraftudtag og til trækarbejde.

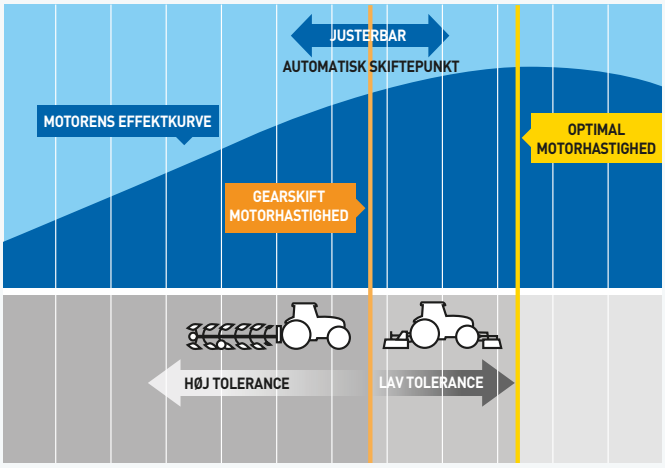

Ergonomisk Powershuttle

Den ratmonterede elektro-hydrauliske Powershuttle kan betjenes uden at fjerne hænderne fra rattet for øget sikkerhed ved arbejde med frontlæsser. Du kan endda regulere indstillingen af aggressiviteten med en ergonomisk anbragt kontakt på Command Arc. Vælg indstillingen blød til generelt markarbejde, standard til de daglige opgaver og intensiv til de næsten omgående retningsskift ved arbejde med frontlæsser. Har du brug for mere? Du kan også ændre indstillingerne under kørslen.

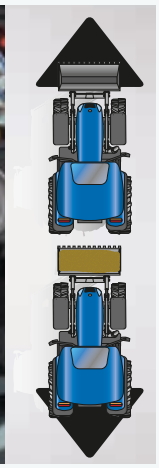

Meget sikker mekanisk parkeringslås

Hvis du arbejder i meget bakket terræn, får du yderligere sikkerhed med den mekaniske parkeringslås. Systemet tilkobles mekanisk via en bestemt position på den primære gearstang, og det låser gearene automatisk, så der hverken kan køres frem eller tilbage i krybegear, når man parkerer på en skråning. Dette er især en fordel, når man kører med fuldt lastede anhængere.

Fremragende træk. Uovertruffen komfort.

Ved at kombinere Terraglide™ forakselaffjedringens kraftige reaktion med Comfort Ride™ kabineaffjedringen og det affjedrede sæde vil du opleve en jævn kørsel uanset vejens eller jordens tilstand. Det har store fordele, hvad angår komfort, køreglæde og reduceret træthed. Terraglide™ forakselaffjedringen kan låses, hæves eller sænkes alt efter individuelle krav til arbejdet.

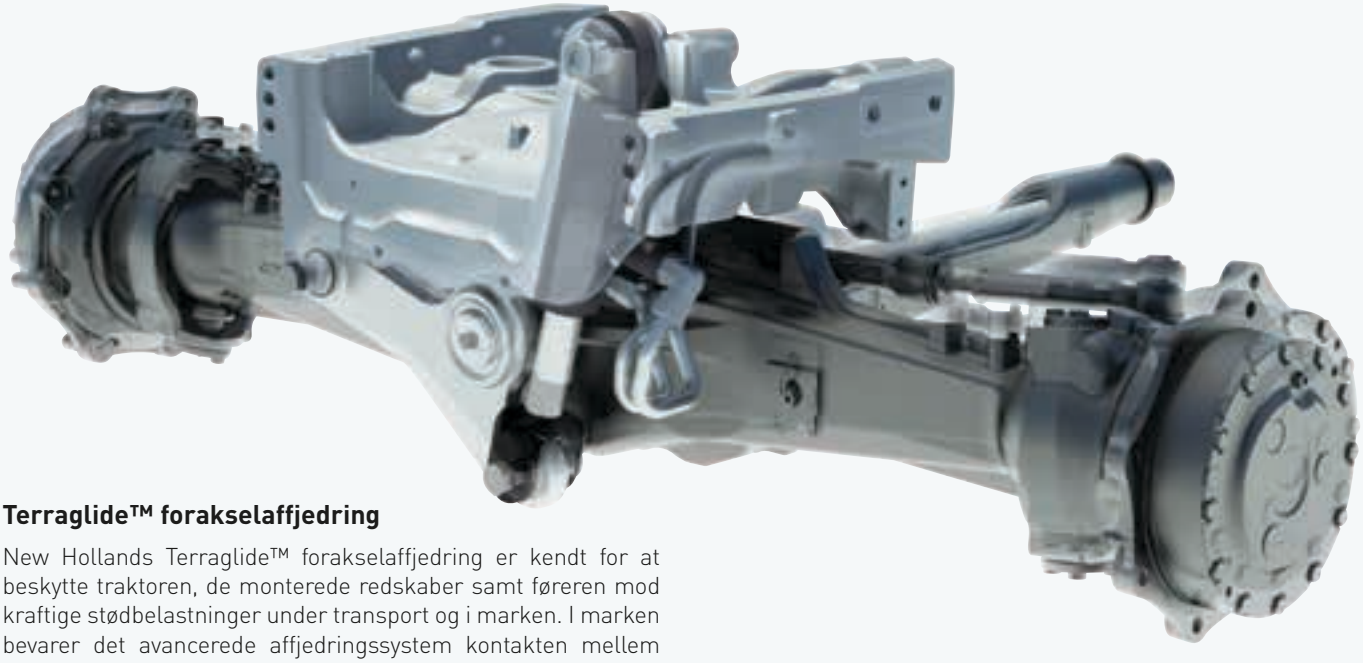

Terraglide™ forakselaffjedring

New Hollands Terraglide™ forakselaffjedring er kendt for at beskytte traktoren, de monterede redskaber samt føreren mod kraftige stødbelastninger under transport og i marken. I marken bevarer det avancerede affjedringssystem kontakten mellem dæk og jorden, så traktionen forbedres. Affjedringen har altid fuld vandring, og to akkumulatorer forøger ydelsen yderligere ved let og mellem belastning.

Integreret Comfort Ride™ kabineaffjedring

Den automatiske Comfort Ride™ kabineaffjedring i to trin, der fås som ekstraudstyr, sætter i dag standarden for førerkomfort. Med den reduceres stødbelastningerne på føreren med op til 25%. Designet til at fuldende den behagelig kørsel der tilbydes via det luftaffjedrede sæde. Den er ideel til opgaver, der omfatter jordbehandling i marken ved høje hastigheder samt transportopgaver på landevejen.

Terralock™ automatisk trækstyring

New Hollands velkendte Terralock™ system er let at indstille og betjene. Det styrer automatisk tilkobling af drev til forakslen, og låser både forreste og bagerste differentialer. Kørehastighed og styrevinkel er afgørende for, hvornår differentialespærren låses og, hvis nødvendigt, firehjulstrækket frakobles. Hvorfor? For at sikre de skarpeste styreudslag og mindske belastningen af transmissionen.

Heavy duty aksler til transport ved høj hastighed

Stærke, 275 mm flange bagaksler er kombineret med store bremseskiver for at sikre imponerende bremsefunktion, selv under transport af tunge, fuldt lastede anhængere.

Dæk. Valget er dit.

Kør overalt med respekt for jordbunden med den nye T5 Electro Command. Der er en lang række dækmonteringer til rådighed, fra de største R38 dæk med øget frihøjde, perfekt til grøntsagsavlere med den store bæreflade, som også mindsker jordpakning. Slidstærke kommune-, skov- og græsdæk fuldender valgmulighederne. Med New Holland er valgmuligheder standard.

Sikret produktivitet og fleksibilitet.

New Holland er klar over, at fuld integration i produktionen er bedre end eftermontering. Derfor har man udviklet T5 Electro Command forberedt til frontlæsser og frontlift. T5 Electro Command er fuldt kompatibel med den nye Wide Frame New Holland 700TL frontlæsserserie, den mest produktive kombination. Derudover behøver du ikke længere at vælge mellem frontlæsser og frontlift, med T5 Electro Command kan du få begge dele.

Baglift med høj kapacitet

Målt ved kugleenderne har bagliften en maksimal løftekapacitet på op til 5420 kg. Kontakterne monteret på skærmen til styring af baglift og kraftudtag betyder, at du nemt kan tilkoble selv de vanskeligste redskaber i absolut sikkerhed.

Frontlift og kraftudtag med flere funktioner giver større fleksibilitet

Den fabriksmonterede frontlift kan løfte op til 1850 kg, og kraftudtaget med 1000 o/min gør ligeledes serien meget alsidig. Med multifunktionsfront som ekstraudstyr har du fire forskellige muligheder ved blot at skifte mellem en frontvægtramme, frontlift, frontmonteret kraftudtag (perfekt til kommunale opgaver) og den optimale kombination af frontlift og kraftudtag - perfekt, hvis der sker ændringer af arbejdsopgaverne.

Lang, stærk, produktiv

Wide Frame 700TL Seriens specifikationer er imponerende: maks. løftehøjde på 4,07 m og løftekapacitet på op til 2304 kg betyder, at ingen opgave er for stor og ingen for lille. Tallene taler for sig selv. Men der er mere. Den hydrauliske rørføring er blevet integreret i læsserrammen, hvilket giver langt bedre udsyn fremad ved præcisionsarbejde og forhindrer påkørsel og fastklemning, når der arbejdes under trange pladsforhold.

FOPS: din sikkerhedspartner

New Holland tilbyder dig optimal sikkerhed, eftersom T5 Electro Command fuldt overholder FOPS (falling object protection system) standarden til beskyttelse mod nedfaldende genstande.

Modeller		730TL	740TL	750TL
Maks. løftehøjde	(m)	3,7	3,7	4
Maks. løftekapacitet	(kg)	2060	2539	2304
T5.100		●	○	○
T5.110		○	●	○
T5.120		○	○	●

● Anbefalet ○ Ekstraudstyr

Hurtig til- og frakobling

Redskaber kan hurtigt og let til- og frakobles ved hjælp af lynkoblingsteknologien. En enkelt kobling sørger for sikker montering af redskabet med mindre tid på forberedelse og mere tid til arbejdet. Har du altid brug for læsseren? Reducér driftsomkostningerne ved at afmontere den, når den ikke skal anvendes. Den har faktisk indbyggede støtteben for sikker opbevaring, og en enkelt lynkobling gør processen super effektiv.

Hydraulisk kraft og fleksibelt kraftudtag.

Mens standard 65 liter/min pumpen er perfekt til de generelle opgaver, leverer MegaFlow™ pumpen et hydraulikflow på imponerende 84 liter/min fra en enkelt pumpe. Du har således altid tilgængelig kapacitet til selv de mest krævende hydraulikopgaver, som f.eks. balleomvikling og hækklipning. De nye midtermonterede belastningsregistrerende ventiler, betjent med det ergonomiske joystick giver utrolig hurtig læsserfunktion, selv under styring, der forbliver let og præcis ved hjælp af den separate 43 liter/min servicepumpe.

Mekanisk eller elektronisk, valget er dit

T5 Electro Command kan monteres med op til to midtermonterede ventiler til betjening af specialudstyr eller læsser. De styres via det integrerede joystick i kabinen. Et mekanisk joystick sikrer robust funktion med præcis tilkobling, og der kan også vælges elektronisk joystick for præcis fingerspidsaktivering. Begge versioner er med integrerede knapper til udkobling samt til gearskift op og ned.

Præcis elektronisk trækkontrol

Den ergonomiske EDC-mus ligger perfekt i højre hånd med det velkendte New Holland design for betjening med én hånd. Styring af liftens højde og dybde sikrer konsekvent ensartet markarbejde. Liftens hurtige hæve-/sænkekontakt gør det endnu hurtigere og lettere at returnere redskabet til arbejdsposition efter en vending på forageren, hvilket øger produktiviteten.

Kraftudtag: valgmuligheder samt blød start funktion

Der kan vælges en lang række kraftudtags-omdrejningstal med det ergonomiske greb til højre for føreren. Herunder 540, 540 ECO, 1000 og 1000 ECO ved et motoromdrejningstal så lavt som 1500 o/min med reduceret brændstofforbrug og reduceret støj i kabinen under drift. Der er også mulighed for kørehastighedsafhængigt kraftudtag, som aktiveres via et separat greb til venstre for føreren.

Blød start funktion og automatisk kraftudtag

Blød start funktion på kraftudtaget tilkobles med en separat kontakt i Command Arc og beskytter både traktor og redskab mod pludselig belastning. Sikkerheden er yderligere blevet forbedret med en speciel PTO kontakt, der skal aktiveres for at PTO'en fortsat fungerer når førersædet forlades. Der kan som ekstraudstyr vælges automatisk kraftudtag for automatisk at koble kraftudtaget fra, når bagliften hæves over en forudindstillet position. Dette beskytter kraftudtagets aksel og traktoren. Systemet genindkobler også drevet, når liften sænkes.

360°: T5 Electro Command.

Den nye T5 Electro Command Serie er blevet udviklet til at bruge mere tid på arbejdet og mindre tid på gårdspladsen. Alle servicepunkter er let tilgængelige, og de meget lange serviceintervaller betyder, at traktoren vil tilbringe mere tid i sine naturlige omgivelser: i marken!

Motorhjelmen er i ét stykke, og den kan åbnes helt op, så service gøres lettere.

Fyld sprinklervæskebeholderen gennem bagruden.

Det er let at kontrollere, rense eller udskifte motorens luftfilter uden brug af værktøj.

Det er let at skifte kabinens luftfilter.

Kontrol af motorolie og påfyldningspunkter er let tilgængelige, uden at det er nødvendigt at åbne motorhjelmen. Dette gør regelmæssig kontrol hurtig og service mere enkelt.

Køleren kan svinges helt ud, så rengøringen kan klares hurtigt og let.

Påfyldningsstudsen til AdBlue beholderen på 12 liter er smallere end standard brændstoftankens, hvilket forhindrer utilsigtet påfyldning med brændstof.

Hydraulikoliestanden kan ses i skueglasset bag på traktoren.

Forhandlermonteret tilbehør

Et omfattende udvalg af godkendt ekstraudstyr til optimering af maskinens ydelse under alle forhold kan leveres og monteres af din lokale forhandler.

New Holland services.

Skræddersyet efter dine behov

CNH Industrial Capital, New Hollands finansieringsselskab, er veletableret og højt respekteret indenfor landbrugssektoren, og står til din rådighed med skræddersyet rådgivning og finansieringsløsninger. Med CNH Industrial Capital følger den omfattende tryghed, som opstår gennem samarbejde med et professionelt finansieringsselskab, der er specialist i landbrug.

Uddannet til at yde dig optimal support

New Holland forhandlerens professionelle, tekniske specialister modtager regelmæssig træning og opdatering - både gennem online-kurser og gennem intensiv undervisning på tekniske skoler. Dette sikrer, at din forhandler altid har den specifikke viden, som de nyeste og mest avancerede New Holland produkter kræver.

Service Plus – fordi din tryghed er vigtig

Service Plus programmerne tilbyder ejere af New Holland landbrugsmaskiner udvidet reklamationsdækning udover fabrikkens reklamationsret. Maksimal kontrol over løbende driftsomkostninger, reparationer udført af autoriserede NH forhandlere og brug af NH originalereservedele, højere gensalgsværdi af din maskine samt dækningsoverdragelse. Du kan vælge mellem tre grader af dækning:

Sølv - Drivlinje
Guld - Udvidet
Platin - Fuld reparation

- Antal år der dækkes: to, tre, fire eller fem år
- Antal driftstimer (eller antallet af baller for ballepressere)
- Mange andre muligheder for at skræddersy programmet og opfylde dine forventninger

Kontakt din lokale forhandler som vil udfærdige en Service Plus kontrakt for dine maskiner

New Holland Agriculture T5 Electro Command serie app

Med denne nye New Holland Agriculture produkt app kan du opleve alle funktioner, fordele og anvendelsesmuligheder på denne helt nye T5 Electro Command traktorserie.
Scan her for at downloade den app.

New Holland Style

Skal New Holland være en fast del af din hverdag? Du kan bladre igennem det omfattende udvalg på **www.newhollandstyle.com.** Der er en lang række tilbud til din rådighed, bl.a. slidstærkt arbejdstøj, et stort udvalg af skalamodeller og meget, meget mere. New Holland. Så individuel som dig.

T5 Electro Command modeller		T5.100	T5.110	T5.120
Motor*		F5C	F5C	F5C
Antal cylindere / Indsugning / Ventiler		4 / T / 4	4 / T / 4	4 / T / 4
Lever op til kravene i følgende emissionsbestemmelser		Tier 4B / Stage 4	Tier 4B / Stage 4	Tier 4B / Stage 4
ECOBlue™ Compact HI-eSCR system* (selektiv katalytisk reduktion)		●	●	●
Brændstofsystem - Højtryks Common Rail		●	●	●
Kapacitet	(cm^3)	3400	3400	3400
Boring og slaglængde	(mm)	99x110	99x110	99x110
Godkendt biodieselblanding**		B7	B7	B7
Maks. effekt - ISO TR14396 - ECE R120	(kW/hk)	73/99	79/107	86/117
Nominel effekt - ISO TR14396 - ECE R120	(kW/hk)	73/99	79/107	86/117
Nominelt motoromdrejningstal	(o/min)	2300	2300	2300
Maks. drejningsmoment - ISO TR14396	(Nm ved o/min)	430 ved 1500	468 ved 1500	491 ved 1500
Momentstigning	(%)	42	42	37
Styring af motoromdrejningstal		●	●	●
Dieseltankens kapacitet	(liter)	165	165	165
AdBlue beholderens kapacitet	(liter)	12	12	12
Serviceinterval	(timer)	600	600	600
Electro Command™ transmission (40 km/t ECO)		●	●	●
3-trins vendegearindstilling af aggressivitet		●	●	●
Powershuttle greb		●	●	●
Antal gear	(FxB)	16x16	16x16	16x16
Min. hastighed	(km/t)	2,27	2,27	2,27
IntelliShift™ system		●	●	●
Electro Command™ transmission [ekstraudstyr Super Creeper (40 km/t ECO)]		○	○	○
3-trins vendegear indstilling af aggressivitet		●	●	●
Powershuttle greb		●	●	●
Antal gear	(FxB)	32x32	32x32	32x32
Min. hastighed	(km/t)	0,28	0,28	0,28
IntelliShift™ system		●	●	●
El				
12 volt generator standard / ekstraudstyr	(ampere)	120 / 200	120 / 200	120 / 200
Standard batterikapacitet	(CCA / Ah)	800 / 140	800 / 140	800 / 140
Aksler				
4WD foraksel		●	●	●
Terraglide™ forakselaffjedring		○	○	○
Styrevinkel	(°)	55	55	55
Dynamiske forskærme		○	○	○
Terralock™ funktioner (Auto Diff / Auto 4WD)		●	●	●
Drejeradius	(mm)	4960	4960	4960
Hydraulik				
Gearpumpe		●	●	●
Standard primær pumpeflow / tryk ved 2300 o/min	(l/min / bar)	65 / 190	65 / 190	65 / 190
MegaFlow™ ekstraudstyr, primær pumpeflow / tryk ved 2300 o/min	(l/min / bar)	84 / 190	84 / 190	84 / 190
Standard servicepumpeflow / tryk ved 2300 o/min	(l/min / bar)	38 / 170	38 / 170	38 / 170
MegaFlow™ ekstraudstyr, servicepumpeflow / tryk ved 2300 o/min	(l/min / bar)	43 / 170	43 / 170	43 / 170
Elektronisk trækkontrol (EDC)		●	●	●
Fjernventiler				
Type		Deluxe	Deluxe	Deluxe
Maks. antal fjernventiler / fordeler		3 / 1	3 / 1	3 / 1
Maks. antal udgange fjernventiler		8	8	8
Maks. antal midtermonterede ventiler (mekaniske og elektrohydrauliske)		2	2	2
Maks. antal udgange midtermonterede ventiler		4	4	4
Midtermonterede ventiler joystick-styring (mekaniske og elektrohydrauliske)		○	○	○
Lift				
Baglift kategori		2	2	2
Maks. løftekapacitet ved kugleender	(kg)	5420	5420	5420
Maks. løftekapacitet i hele området (610 mm bag kugleender)	(kg)	4730	4730	4730
Frontlift løftekapacitet ved kugleender (i hele området)	(kg)	2250	2250	2250
Forberedt til frontlæsser		○	○	○
Integreret læsser-joystick		○	○	○
Kraftudtag				
Elektrohydraulisk tilkobling af kraftudtag		●	●	●
Aktivering af blød start kraftudtag		●	●	●
Automatisk kraftudtagsstyring		○	○	○
Motorens omdrejningstal ved: 540 / 1000	(o/min)	1938 / 1926	1938 / 1926	1938 / 1926
540 / 540E / 1000	(o/min)	1938 / 1535 / 1926	1938 / 1535 / 1926	1938 / 1535 / 1926
540E / 1000 / 1000E	(o/min)	1535 / 1926 / 1486	1535 / 1926 / 1486	1535 / 1926 / 1486
Gangafhængig		○	○	○

T5 Electro Command modeller		T5.100	T5.110	T5.120
Bremser				
Hydrauliske anhængerbremser		●	●	●
Trykluftbremser på traktor som ekstraudstyr		○	○	○
Kabine				
Deluxe VisionView™ kabine med FOPS - OECD kode 10 niveau 1		●	●	●
Deluxe VisionView™ kabinekategori niveau - EN 15695		2	2	2
Pakke med 4 halogenlygter		●	●	●
Pakke med 8 LED lygter		●	●	○
Fritsynstag		●	●	●
Forrude, der kan åbnes		○	○	○
Bagrudevisker / -vasker		●	●	●
Standard sæde med mekanisk affjedring, med sikkerhedssele		●	●	●
Deluxe luftaffjedret sæde med sikkerhedssele		○	○	○
Auto Comfort™ sæde med sikkerhedssele		○	○	○
Passagersæde med sikkerhedssele		○	○	○
Ratstamme med vippefunktion		●	●	●
Air-condition		○	○	○
Luftrecirkulationsfiltre		●	●	●
MP3 Bluetooth-radio (håndfri telefon)		○	○	○
Teleskopiske vidvinkelspejle		●	●	●
Comfort Ride™ kabineaffjedring		○	○	○
Skærmmonterede udvendige kontakter til kraftudtag og lift		○	○	○
Præstationsmonitor med udvidet tastgruppe		○	○	○
Monteringsbeslag til kabinemonitor		○	○	○
IntelliView™ III farveskærm		○	○	○
ISO 11783 stik		○	○	○
Kameratilslutning		○	○	○
IntelliSteer® lite styresystem		○	○	○
PLM® Connect telematics		○	○	○
ISOBUS Class II navigering		○	○	○
Optimum Deluxe VisionView™ kabine lydniveau - 77/311EEC	(dBA)		74	
Fabriksmonterede rotorblink (1 / 2)		●	●	●
Vægt				
Minimum uden ballast / forsendelsesvægt	(kg)	4550 / 5350	4550 / 5350	4550 / 5350
Maks. tilladt vægt	(kg)	8000	8000	8000

● Standard ○ Ekstraudstyr – Leveres ikke * Udviklet af FPT Industrial ** Biodieselblanding skal fuldt ud opfylde den seneste brændstofspecifikation EN14214:2009, og traktoren skal anvendes i overensstemmelse med anvisningerne i instruktionsbogen

Mål

Med bagdæk* **		16.9R34	16.9R38
A Samlet længde fra forreste ophæng til baglift	(mm)	4161	4161
B Min. bredde	(mm)	1992	1992
C Højde fra midt på bagakslen til toppen af kabinen	(mm)	1945	1945
D Min. samlet højde	(mm)	2695	2745
E Akselafstand	(mm)	2380	2380
F Sporvidde (min. / maks.)	(mm)	1320 / 2246	1320 / 2246
G Frihøjde	(mm)	315 - 415	315 - 415

*** Der kan fås andre bagdæk end de nævnte: 600/65R34, 540/65R38, 540/65R34, 520/70R34, 480/70R38, 480/70R34, 460/85R34, 420/85R38, 420/85R34, 380/80R38, 340/85R38, 18.4R34, 14.9R38, 13.6R38

New Holland Top Service:
kundesupport og kundeinformation.

Top tilgængelighed

Vi er altid til din rådighed: alle dage fra 07.00-19.00! Uanset hvilke oplysninger du har brug for, uanset hvilket problem eller behov du har, skal du blot ringe til det gratis New Holland Top Service telefonnummer*.

Top hastighed

Ekspreslevering af dele: når og hvor du skal bruge dem!

Top prioritet

Hurtige løsninger i sæsonen: fordi arbejdet ikke kan vente!

Top tilfredshed

Vi sætter alt ind på at finde de løsninger, du har brug for, og holder dig informeret: indtil du er 100% tilfreds!

TOP SERVICE
00800 64 111 111

For flere oplysninger - kontakt venligst din New Holland forhandler!

* Opkaldet er gratis ved opkald fra fastnettelefon. Visse europæiske udbydere pålægger et gebyr, hvis opkaldet sker fra en mobiltelefon. Kontakt venligst dit telefonselskab for oplysninger om takster. Hvis der er problemer med at komme igennem på det gratis telefonnummer, kan du også ringe på 38323003.

DIN LOKALE FORHANDLER

New Holland vælger AMBRA smøremidler

NEW HOLLAND AGRICULTURE

www.newholland.dk

New Holland - fabrikkerne bestræber sig hele tiden på at udvikle og forbedre maskinerne, og vi må derfor forbeholde os ret til at ændre de opgivne specifikationer uden forudgående varsel. NB: På grund af de enkelte landes specielle udstyr kan noget af udstyret på billederne afvige fra det danske. Published by New Holland Brand Communications. Bts Adv. - Printed in Italy - 11/18 - (Turin) - 180017/DKO